# Salzsilo 50m³

**BL Silobau AG**
CH-9200 Gossau/Erlenhof
Tel. +41 (0) 71 388 58 58
Fax +41 (0) 71 388 58 07

Blumer Lehmann
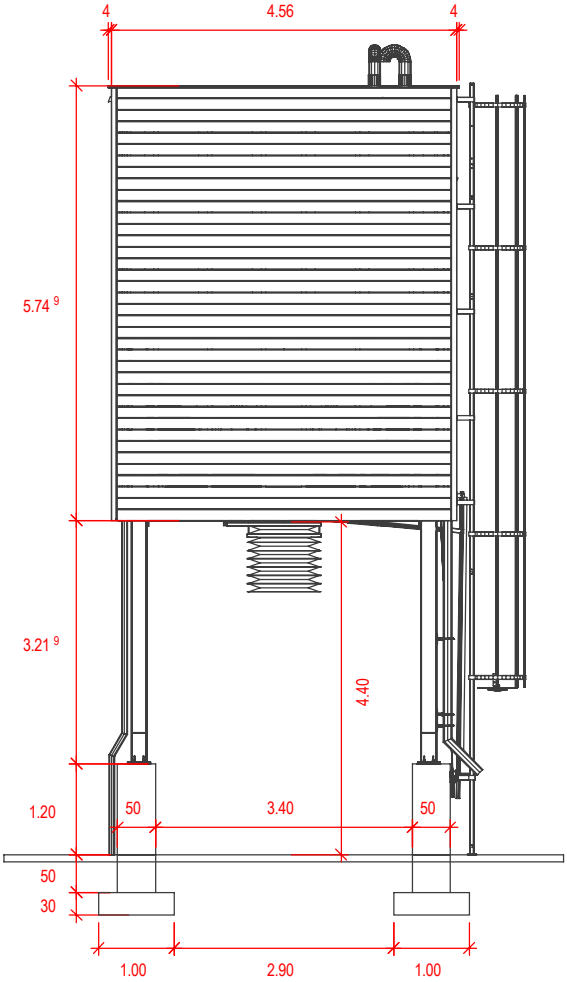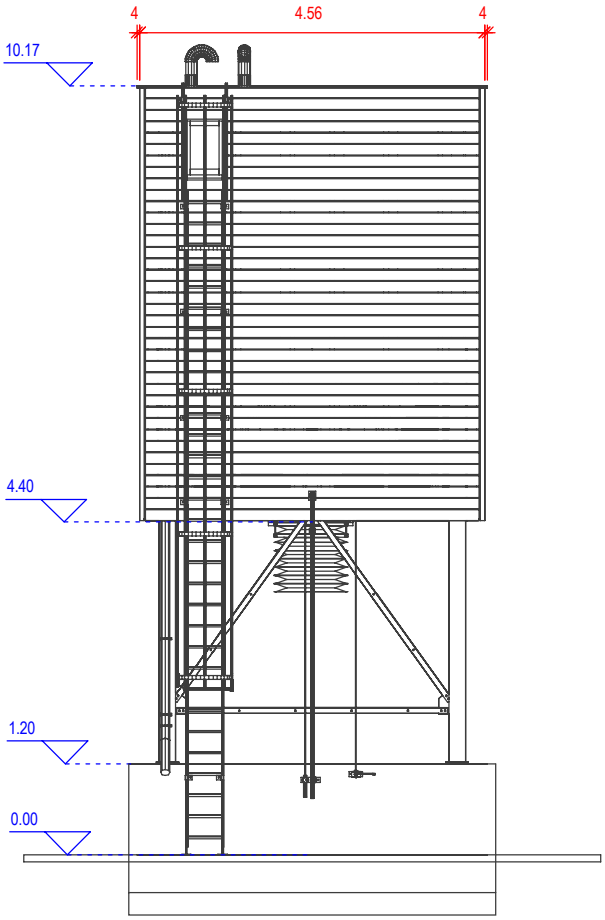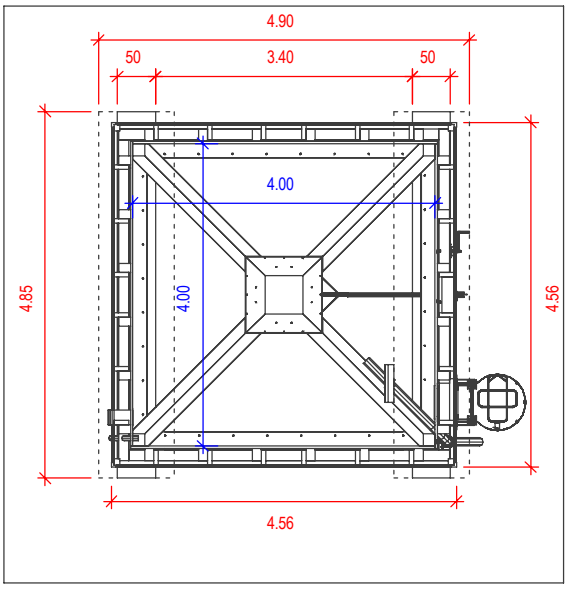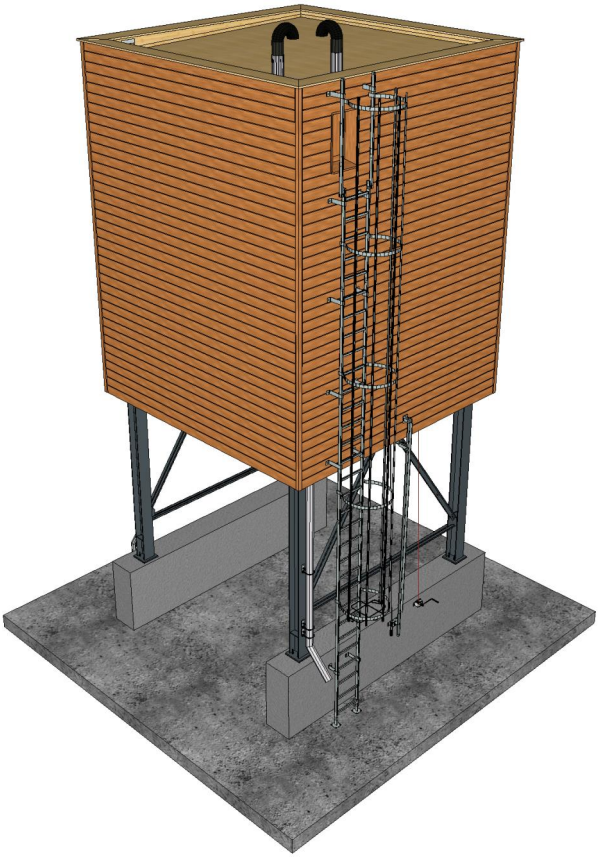
| Silo Nummer: 50-M-K4-S-F | Gezeichnet: vaeg | Datum: 01.09.2020 | Mst.: 1 : 100 |
|---|---|---|---|