Salzsilo 350m³

BL Silobau AG
CH-9200 Gossau/Erlenhof
Tel. +41 (0) 71 388 58 58
Fax +41 (0) 71 388 58 07

Blumer Lehmann
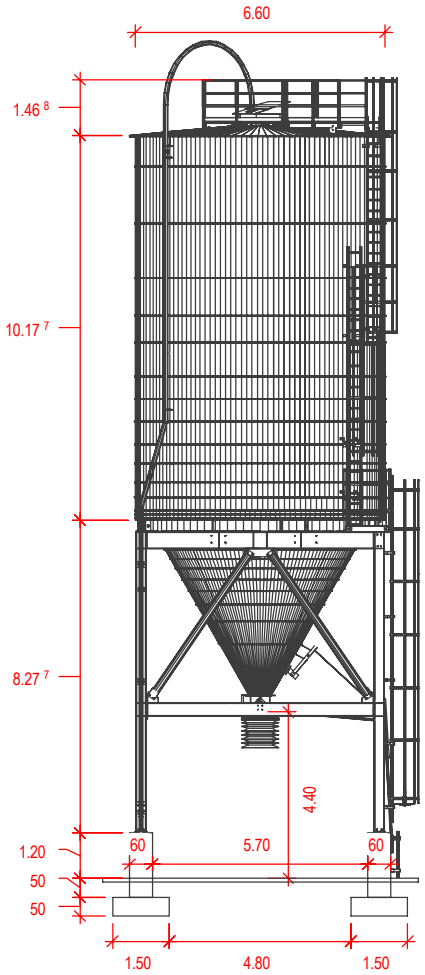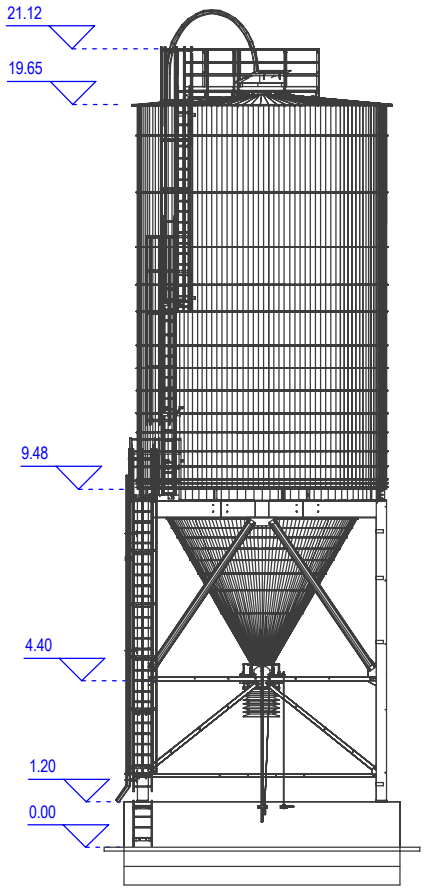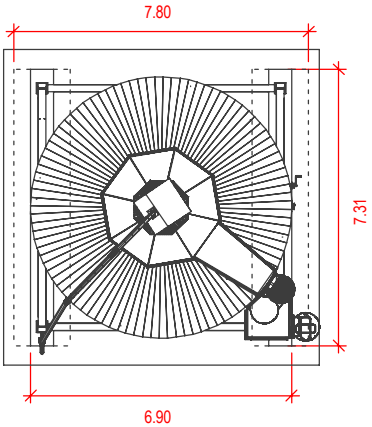
Silo Nummer: 350-RU-K-S-6.60	Gezeichnet: vaeg	Datum: 01.09.2020	Mst.: 1 : 200